标 记 MARK	ECN编号/变更内容 ECN NO/DEFINITION	修 改 REVISE	日 期 DATE	核 准 APPROVE

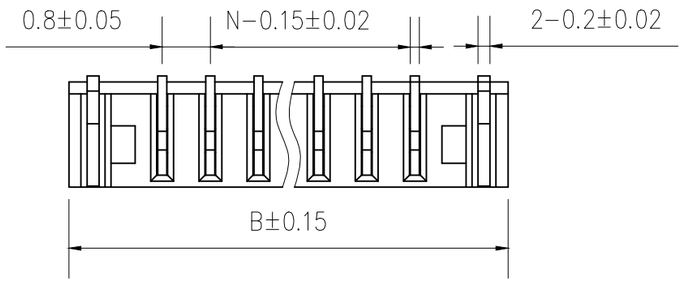

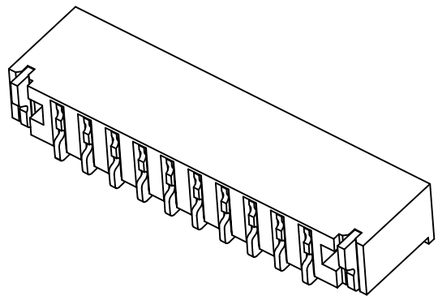

Pin	A	B	C
2	0.80	3.90	1.90
3	1.60	4.70	2.70
4	2.40	5.50	3.50
5	3.20	6.30	4.30
6	4.00	7.10	5.10
7	4.80	7.90	5.90
8	5.60	8.70	6.70
9	6.40	9.50	7.50
10	7.20	10.30	8.30
11	8.00	11.10	9.10
12	8.80	11.90	9.90
13	9.60	12.70	10.70
14	10.40	13.50	11.50
15	11.20	14.30	12.30
16	12.00	15.10	13.10

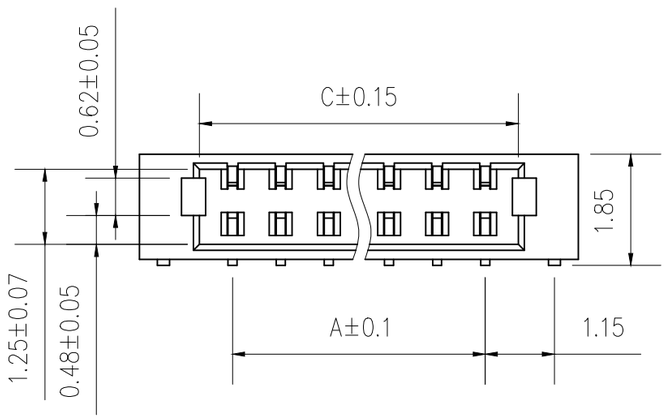

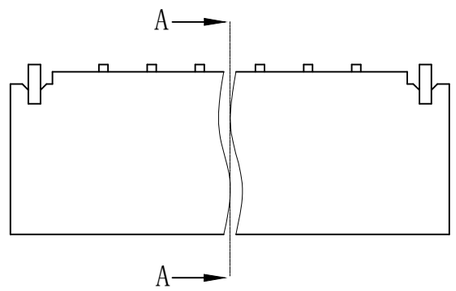

1.技术参数：

1.1 额定电流：0.5A AC/DC

1.2 额定电压：50V AC/DC

1.3 耐 电 压：500V ACminute

1.4 接触电阻：20mΩ MAX

1.5 绝缘电阻：100MΩ MIN

2.0 工作温度：-25℃～+85℃

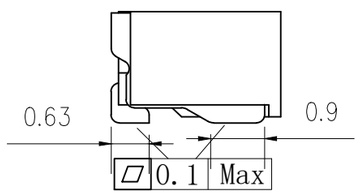

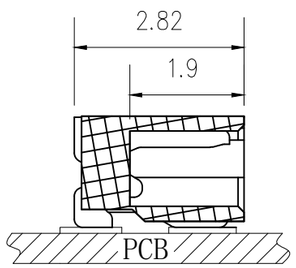

剖面 A-A

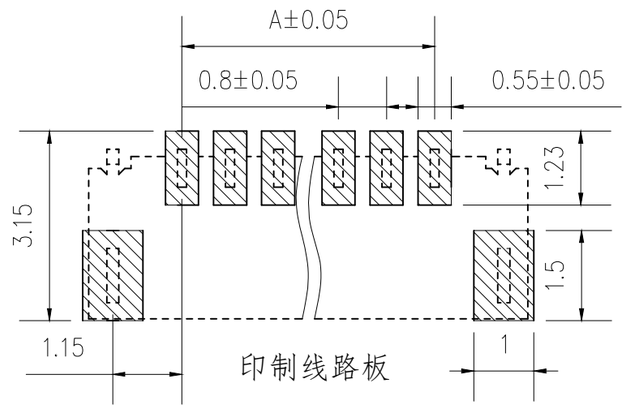

印制线路板

序 号	品 名	材 质	电镀/颜色	备 注
2	插针	铜	镀锡	
1	基座	LCP	本色	

深圳市虹成电子有限公司	品 名 TITLE	针座	
	料 号 PART NO	HCZZ0536-10	
GENERAL TOLERANCES (UNLESS SPECIFIED)	比 列 SCALE	1:1	
X.X ±0.30	单 位 UNIT	MM	制 图 DRAW: AhYe
X.XX ±0.20	张 数 PART NO	1 OF 1	审 核 CHECKED: 夏操云
X.XXX ±0.10	版 本 REV	A	批 准 APPROVE: 赵亮亮
Angle ±3.0°			