図面番号(DRAWING NO.) SJ026934

版数 REV.	年月日 DATE	DCN NO.	変更内容 DESCRIPTION	製図 DR.	担当 CHK.	査閲 APPD.	承認 APPD.
5	19.Apr.1999	43962	REDRAWN	M.ABE	TADANO	—	M.Majima

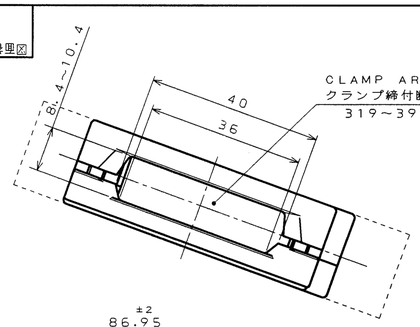

SPECIFICATION

NUMBER OF CONTACT : #20×52CONTACTS(NOTE1)
RATED CURRENT : 5AMAX
DIELECTRIC WITHSTANDING VOLTAGE : 1500Vr.m.s
INSULATION RESISTANCE : 1000MΩMIN

仕様

使用コンタクト：#20×52芯（注1）
定格電流 ：5A以下
耐電圧 ：1500Vr.m.s
絶縁抵抗 ：1000MΩ以上

DESIGNATION
命名法

QX06A－B52A＊C－F0

- SERIES シリーズ名
- RECEPTACLE レセプタクル
- NORMAL TYPE 標準タイプ
- SHELL SIZE シェルサイズ
- NUMBER OF CONTACT 芯数
- INSERT ARRANGMENT インサート名
- INSERT ARRANGMENT OF #20 CONTACT #20コンタクト用インサート
- PC:CRIMPING PIN CONTACT
  SC:CRIMPING SOCKET CONTACT
  PC:圧着ピンコンタクト
  SC:圧着ソケットコンタクト
- CONTACTS ARE ORDERED SEPARATELY(NOTE1) コンタクト別売品（注1）

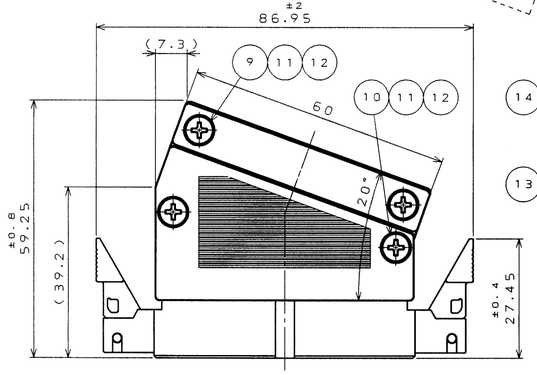

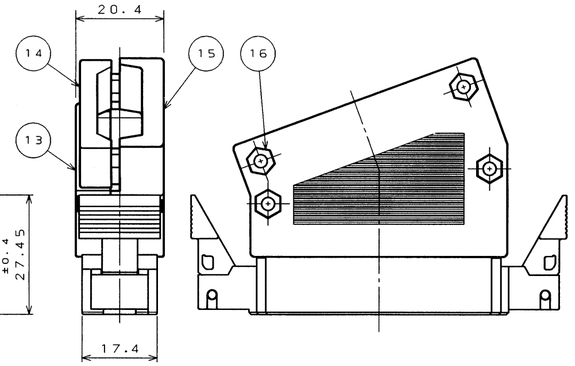

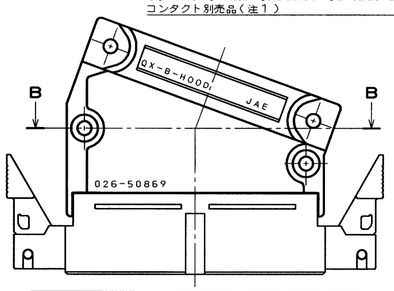

RELEASED CONDITION OF THE Ⓗ HOOD" A" AND ⓦ CABLE CLAMP.(REF.)
（参考）Ⓗフード A 、ⓦケーブルクランプを取り外した状態図

POLARIZING KEY TABLE 極性キー一覧表 (NOTE2)（注2）

TYPE タイプ	PART NO. 部品図番	FORM 形状
PIN INSERT ピンインサート用	201-50061	1.65, 2.8, 6
SOCKET INSERT ソケットインサート用	201-50062	6, 1.6, 9.25
	201-50063	6, 1.6, 9.25

SOCKET INSERT
ソケットインサートの場合

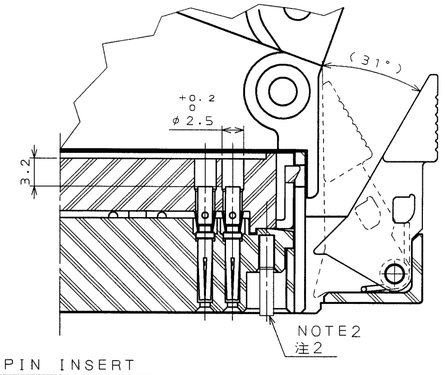

PIN INSERT
ピンインサートの場合

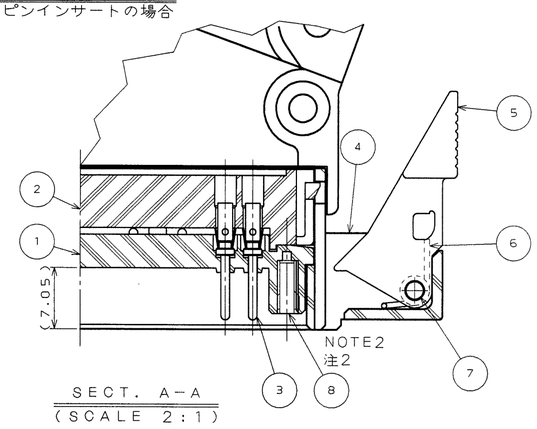

SECT. A－A
(SCALE 2:1)

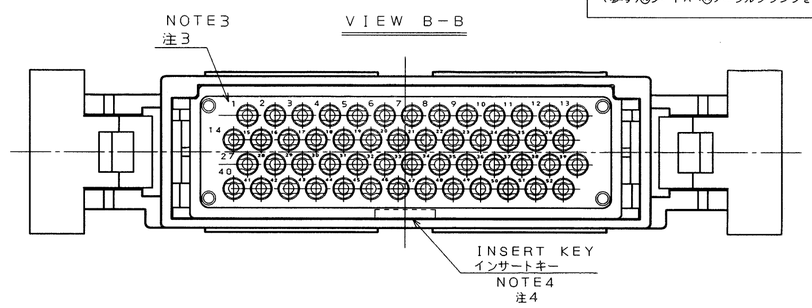

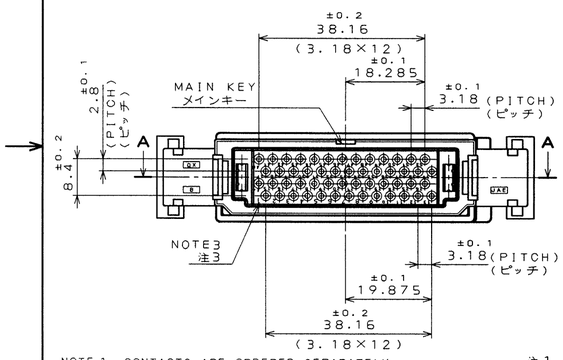

NOTE 1. CONTACTS ARE ORDERED SEPARATELY.
APPLICABLE CONTACTS SHOWN IN THE CONTACT TABLE.
2. THIS IS POLARIZING KEY.
QX CONNECTOR IS ABLE TO BE SIX KIND OF POLARIZATION. WHEN IT IS ATTACHED POLARIZING KEY. THE POLARIZING KEY ARE ORDERED SEPARATELY. APPLICABLE POLARIZING KEY SHOWN IN THE POLARIZING KEY TABLE.
REFER TO THE INSTRUCTION MANUAL T92-12 FOR POLARIZING KEY TYPE.
3. SOCKET CONTACT POSITION NUMBER APPEARS IN THE AREA SHOWN.
PIN CONTACT POSITION NUMBER APPEARS REVERSE.

注1．コンタクトは別売品であり、表より適用コンタクトを選択すること．
2．誤挿入防止用極性キーである。
QXコネクタは誤挿入防止キーを取り付けることで6配列の誤挿入が可能になる。
誤挿入防止用極性キーは別売品であり、表より選択すること．（3タイプ）
尚、取扱方法はT92－12を参照すること。
3．図示の位置にソケットインサートの端子番号を表示する。
尚、ピンインサートの場合の端子番号は左右対称となる。

4. THE INSULATOR CAN BE DETACHABLE.
DURING ASSEMBLY, THE INSULATOR INSERT KEY AND THE KEY WAY SHALL BE MATED.
REFER TO THE INSTRUCTION MANUAL T92-12.
5. HOOD CAN BE ASSEMBLED EITHER WAY AS SHOWN BELOW.

4．インサートは取り外しが可能である。
インサートを取り外してから装着する場合、インサートキーを目印に装着すること
尚、取扱方法はT92－12を参照すること。
5．フードの向きは下図の如（どちらでも取り付け可能である。

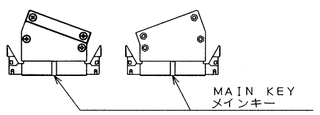

CONTACT TABLE コンタクト一覧表 (NOTE1)（注1）
CRIMPING TYPE
圧着タイプ

TYPE タイプ	FORM 形状	TYPE 種別	PART NO. 部品図番	APPLICABLE CABLE 適用ケーブル AWG No.	mm²	INSULATION OUTER DIA 被覆外径	INSULATION STRIP LENGTH 被覆剥き長さ	CONTACT FINISH 仕上
MACHINE マシン	PIN ピン / SOCKET ソケット	PIN ピン	030-50635	20～24	0.5～0.2	φ2.5MAX	+0.8 0 / 4	GOLD PLATING OVER NICKEL Ni上Auメッキ Ni:0.15μmMIN Au:0.1μmMIN
		SOCKET ソケット	030-50634					
		PIN ピン	030-50641	26～30	0.13～0.05			
		SOCKET ソケット	030-50640					
STAMPING プレス	PIN ピン / SOCKET ソケット	PIN ピン	030-51505-00※	18～22	0.8～0.3	φ2.5MAX	4.3 +1 0	GOLD PLATING OVER NICKEL Ni上Auメッキ -001:Ni:0.15μmMIN Au:0.1μmMIN -002:Ni:0.15μmMIN Au:0.3μmMIN -003:Ni:0.15μmMIN Au:0.76μmMIN
		SOCKET ソケット	030-51506-00※					
		PIN ピン	030-51357-00※	22～24	0.3～0.2	φ1.1～φ1.5		
		SOCKET ソケット	030-51359-00※					
		PIN ピン	030-51358-00※	24～28	0.2～0.08	φ0.8～φ1.3	3.1 +0.8 0	
		SOCKET ソケット	030-51360-00※					

SEE CONTACT FINISH 仕上欄参照

符号 NO.	名称 DESCRIPTION	個数 QTY.	材料 MATERIAL	仕上 FINISH	備考 REMARKS
16	HEXAGON NUT	4	STAINLESS STEEL	NICKEL PLATING	M3
15	FOOD B	1	SYNTHETIC RESIN		COLOR:BLACK
14	CABLE CLAMP	1	ZINC ALLOY	NICKEL PLATING	COLOR:SILVER
13	FOOD A	1	SYNTHETIC RESIN	—	COLOR:BLACK
12	PLAIN WASHER	4	COPPER ALLOY	NICKEL PLATING	M3
11	SPRING LOCK WASHER	4	STAINLESS STEEL	NICKEL PLATING	M3
10	CROSS PAN HEAD SCREW	2	STAINLESS STEEL	NICKEL PLATING	M3×16
9	CROSS PAN HEAD SCREW	2	STAINLESS STEEL	NICKEL PLATING	M3×14
8	POLARIZING KEY	—	—	—	NOTE2 ORDER
7	SPRING PIN	2	STAINLESS STEEL	—	
6	SPRING	2	STAINLESS STEEL	ZINC PLATING	
5	LOCK LEVER	2	ZINC ALLOY	NICKEL PLATING	COLOR:SILVER
4	PLUG SHELL	1	SYNTHETIC RESIN	—	COLOR:BLACK
3	CONTACT	52	COPPER ALLOY	GOLD PLATING	NOTE1 ORDER
2	REAR INSULATOR	1	SYNTHETIC RESIN	—	COLOR:BLACK
1	FRONT INSULATOR	1	SYNTHETIC RESIN	—	COLOR:BLACK

仕様書(SPECIFICATION) T92-12 JACS-3108 A026934
第1版(ORIGINAL DATE) 20.Jul.1992
製図 DR.
担当 CHK. S.NANAO
査閲 APPD. M.MAJIME
承認 APPD. M.TAKAGI
一般公差(GENERAL TOLERANCE)
寸法(DIMENSION): .±0.8 .X±0.4 .XX±0.1 .XXX±
角度(ANGLES): X° ± X°X'±
尺度(SCALE) 1:1
QX
名称(TITLE) QX06A－B52A＊C－H－F0
(PLUG CONNECTOR ASSEMBLED HOOD)
(フード付プラグ)
重量(WEIGHT)
日本航空電子工業株式会社 JAPAN AVIATION ELECTRONICS INDUSTRY, LTD.
図面番号(DRAWING NO.) SJ026934
版数(REV.) 5
SIZE A2
CDS-92-10294
DCF-C-2130(98.02)

JAE-CONNECTOR.COM
Reference Only

本図面は日本航空電子工業（株）の所有する情報を含むもので当社の許可なく複製を禁止する。
THIS DRAWING CONTAINS INFORMATION THAT IS PROPRIETARY TO JAE AND CAN NOT BE REPRODUCED WITHOUT WRITTEN CONSENT OF JAE.